INVOTONE

Руководство пользователя

Активные акустические системы серии **IPS 10LA/12LA/15LA**

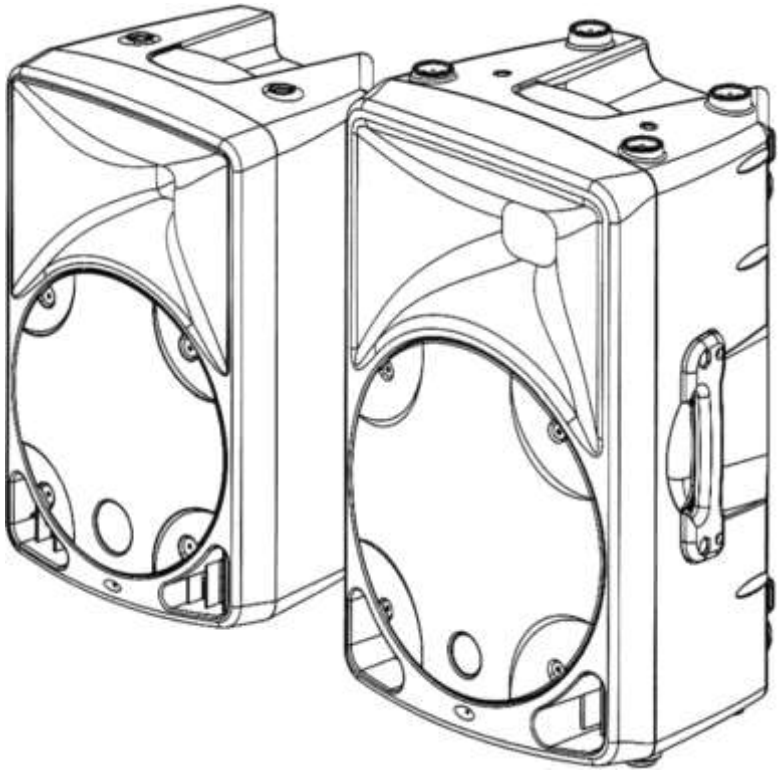

ТРЕБОВАНИЯ БЕЗОПАСНОСТИ

ВНИМАНИЕ
ОПАСНОСТЬ ПОРАЖЕНИЯ ЭЛЕКТРИЧЕСКИМ ТОКОМ НЕ ОТКРЫВАТЬ

ДЛЯ СНИЖЕНИЯ РИСКА ПОРАЖЕНИЯ ЭЛЕКТРИЧЕСКИМ ТОКОМ, ПОЖАЛУЙСТА, НЕ ОТКРЫВАЙТЕ КРЫШКУ ИЛИ ЗАДНЮЮ ПАНЕЛЬ ДАННОГО ОБОРУДОВАНИЯ. ВНУТРИ ОБОРУДОВАНИЯ НЕТ ДЕТАЛЕЙ, ОБСЛУЖИВАЕМЫХ ПОЛЬЗОВАТЕЛЕМ. ДЛЯ ОБСЛУЖИВАНИЯ, ОБРАЩАЙТЕСЬ В АВТОРИЗОВАННН Ы Е СЕРВИСНЫЕ ЦЕНТРЫ

Этот символ, где бы не находился, предупреждает вас о наличии неизолированного и опасного напряжения в корпусе изделия. Эти напряжения, могут быть достаточными, для возникновения

Этот символ, где бы не находился, предупреждает о важных инструкциях по эксплуатации и техническому обслуживанию. Пожалуйста, прочтите.

Терминал защитного заземления

AC сеть (переменный ток)

Опасный контакт

ON: Обозначает что устройство включено
OFF: Обозначает что устройство отключено

ВНИМАНИЕ

Описание мер предосторожности, которые необходимо соблюдать, чтобы предотвратить повреждение продукта.

1. Внимательно прочитайте данное руководство перед началом работы.
2. Храните данное руководство в надежном месте.
3. Будьте в курсе всех предупреждений связанных с применением этого символа.
4. Оберегайте оборудование от воды и влаги.
5. Очищайте оборудование только сухой тканью. Не используйте растворитель или другие химикаты.
6. Не допускайте попадания влаги и не накрывайте вентиляционные отверстия. Устанавливайте оборудование только в соответствии с инструкциями изготовителя.
7. Шнуры питания разработаны для обеспечения вашей безопасности. Не удаляйте заземление! Если вилка не подходит к вашей розетке переменного тока, посоветуйтесь с квалифицированным электриком. Защитите шнур питания и оберегайте его от любого физического воздействия, чтобы избежать риска поражения электрическим током. Не ставьте тяжелые предметы на шнур питания, это может привести к поражению электрическим током или пожару.
8. Отключайте оборудование от сети, если оно не используется длительное время, а так же во время грозы.
9. Доверяйте любое обслуживание только квалифицированному персоналу. Не выполняйте никаких действий по обслуживанию, кроме тех инструкций, которые содержатся в данном Руководстве пользователя.

Для предотвращения пожара и повреждения изделия используйте только рекомендуемый тип предохранителя, как указано в данном руководстве. Не допускайте короткого замыкания держателя предохранителя. Перед заменой предохранителя, убедитесь, что устройство выключено и отключено от сети переменного тока.

ПРЕДУПРЕЖДЕНИЕ

Для снижения риска поражения электрическим током и возгорания, не подвергайте это оборудование воздействию влаги или дождя.

Данный продукт не должен утилизироваться вместе с бытовыми отходами, а должен утилизироваться отдельно.

11. Перемещение оборудования осуществляется только с помощью тележки, стенда, штатива, кронштейна, указанного изготовителем или которые продаются вместе с оборудованием. При использовании тележки, будьте осторожны при перемещении тележки / оборудования, чтобы избежать возможных травм из-за опрокидывания.



12. Постоянная потеря слуха может быть вызвана воздействием чрезвычайно высокого уровня шума. Комиссия по Безопасности и гигиене труда администрации правительства (OSHA) определили допустимые уровни шума при работе.

Они показаны в следующей таблице:

Часов в день	SPL	Например
8	90	Небольшой концерт
6	92	Поезд
4	95	Поезд метро
3	97	Студийные мониторы
2	100	Концерт классической музыки
1,5	102	
1	105	
0,5	110	
0,25 или менее	115	Рок-концерт

Согласно OSHA, воздействие высокого уровня звукового давления, превышающего эти пределы, может привести к потере здоровья. Чтобы избежать потенциального ущерба здоровью, персоналу обслуживающему оборудование, способное генерировать высокие уровни звукового давления, рекомендуется использовать специальные средства защиты органов слуха.

Устройство должно быть подключено к розетке с защитным заземлением.

Вилка шнура питания оборудования или устройство, которое используются в качестве устройства отключения от сети питания, должны быть легкодоступны.

Оглавление

ВВЕДЕНИЕ 3
ДИАГРАММА 4
БЫСТРЫЙ СТАРТ 5
ПОДВЕС 6
ОПИСАНИЕ ПАНЕЛИ..... 7
ДИАГРАММА АЧХ 8
ПОДКЛЮЧЕНИЕ 9
ТЕХНИЧЕСКАЯ СПЕЦИФИКАЦИЯ 10

ВВЕДЕНИЕ

Спасибо, что выбрали INVOTONE. Модели IPS 10LA/12LA/15LA, могут использоваться в конференц-центрах, дискотеках, барах и там, где действительно необходим качественный звук. НЧ-динамик и неодимовый драйвер обеспечивают отличную производительность. Наши профессиональные аудио продукты разработаны и протестированы высококвалифицированной командой инженеров с опытом работы более 20 лет.

Рекомендации по установке:

- **Динамики должны устанавливаться в положении обеспечивающем беспрепятственное проецирование звука. В случаях, когда акустические системы необходимо поднять для достижения максимальной дисперсии, рассмотрите подставку для громкоговорителей INVOTONE или эквивалентную для поднятия громкоговорителей.**
- **Использование качественных кабелей обеспечивает наилучшее звучание. Попробуйте использовать кабели INVOTONE.**
- **Старайтесь не направлять микрофон непосредственно на акустические системы - это может вызвать обратную связь с повреждением компонентов акустических систем или вашего слуха.**

Выполните все начальные подключения при выключенном оборудовании и убедитесь, что все основные регуляторы громкости полностью выключены.

1) Подключите одну сторону сигнального кабеля вашего аудио микшера к выходу левого / правого канала (с помощью стереофонического разъема JACK или XLR) другой разъем кабеля подключите в линейный вход Stereo-Jack) вашей активной акустической системы.

2) Подключите шнур питания

3) Включите питание микшерного пульта, затем активной акустической системы.
4) Увеличьте уровень громкости активных акустических систем.
5) Используйте функцию PFL микшерного пульта, чтобы получить правильный уровень входного сигнала для микшера, затем отрегулируйте регулятор уровня основного микса, чтобы управлять уровнем выходного сигнала.

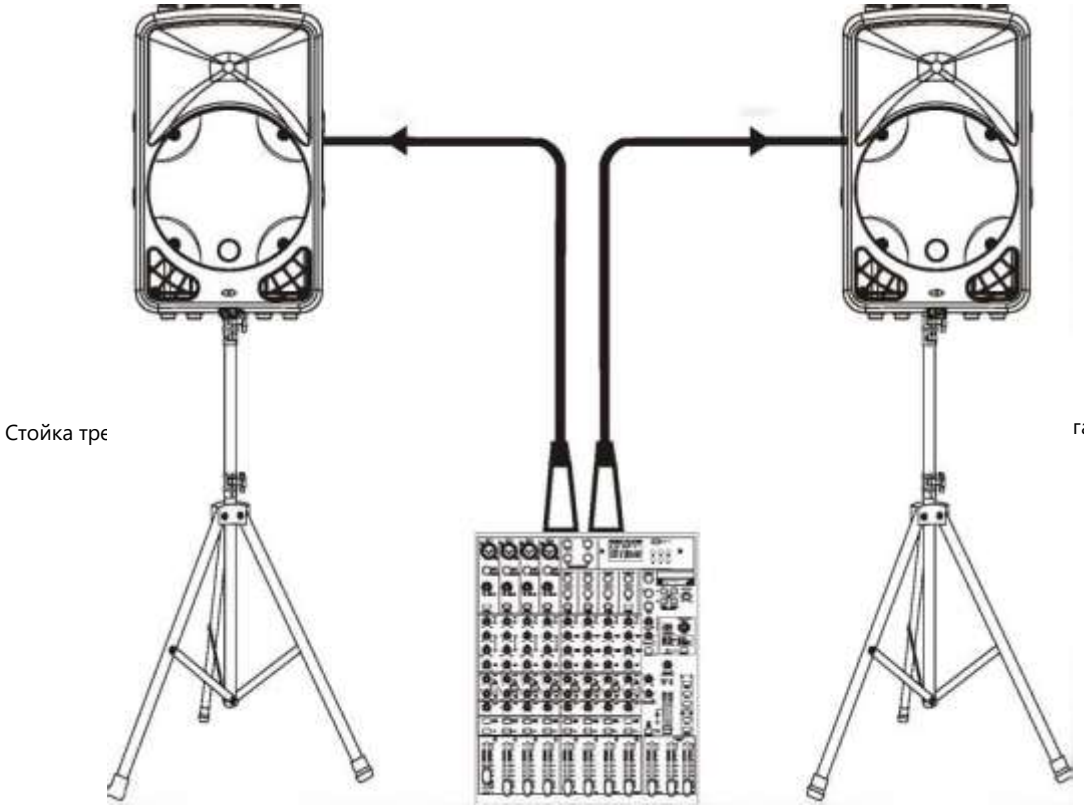

Стойка тре ra

Микшер

Две акустические системы в стерео

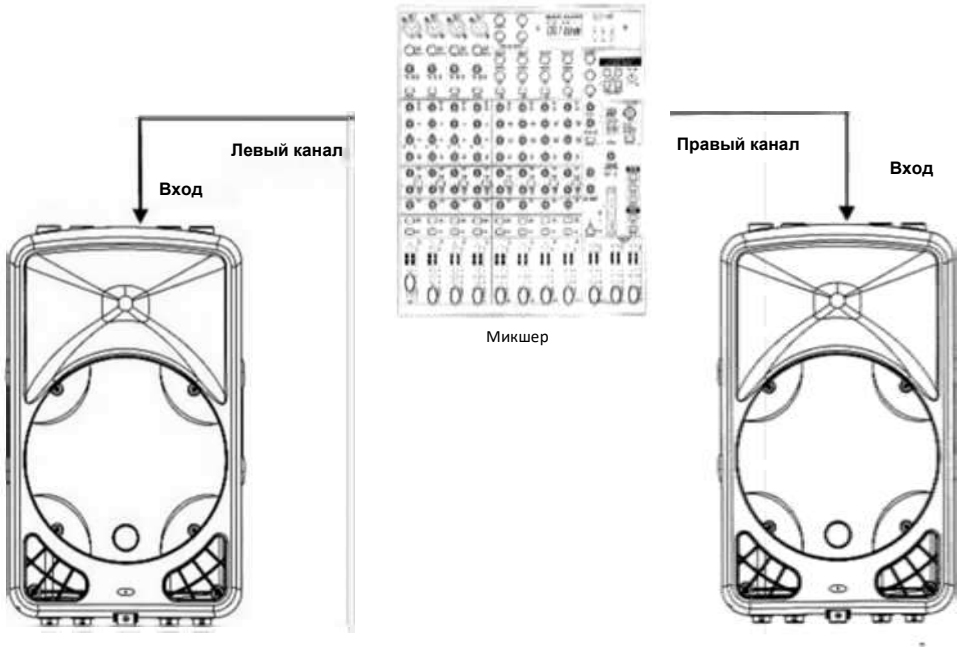

Несколько систем в режиме стерео:

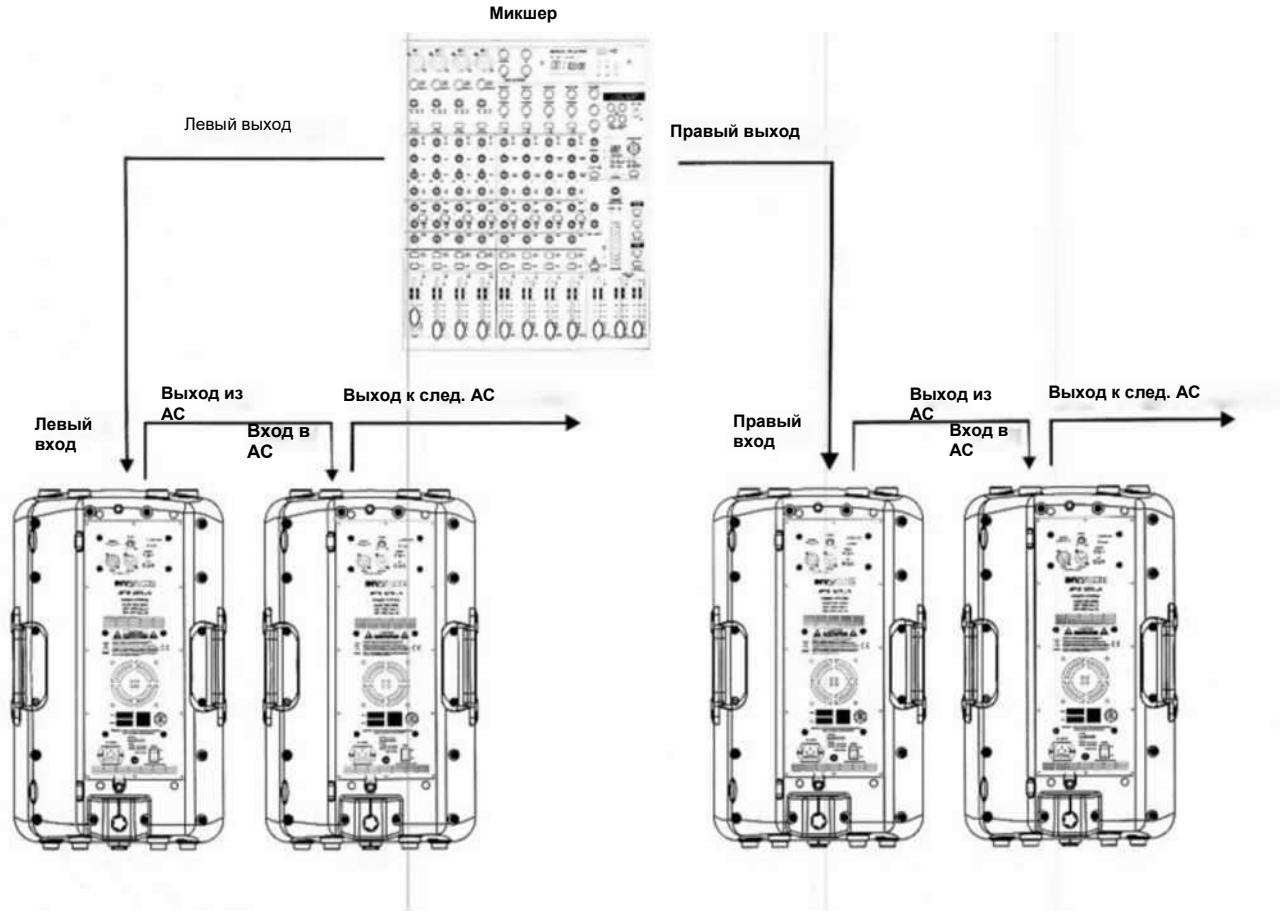

Описание панели

(1) Кнопка включения питания

(2) Разъем подключения питания

(3) LINE/MIC вход на универсальном разъеме (IPS 8A /1OA только линейный вход)

(4) ВЫХОД на разъеме XLR

(5) "INPUT SENSITIVITY" переключатель режима работы входа

(6) Регулятор уровня громкости Мастера

(7) **Индикатор перегрузки (красный)**

(8) Индикатор питания (зеленый)

(9) **CONTOUR ON/OFF CONTOUR ON-кнопка активации эквлайзера**

(10) **GROUND SWITCH - переключатель обрыва земляного контура**

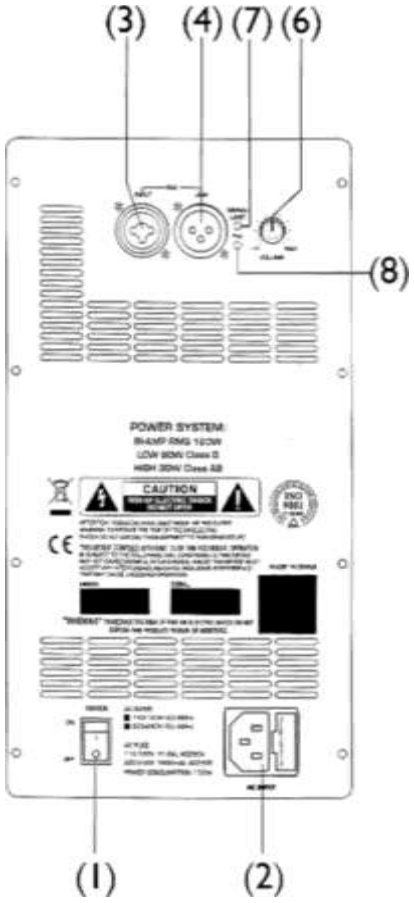

IPS 10LA



IPS 12LA/15LA

ПОДВЕС

Акустические системы имеют точки подвеса: (ДЛИНА M10x1,5PH: 30 мм).

Для получения более подробной информации, пожалуйста, обратитесь к иллюстрации (УСТАНАВЛИВАЕТСЯ ОПЦИОНАЛЬНО)

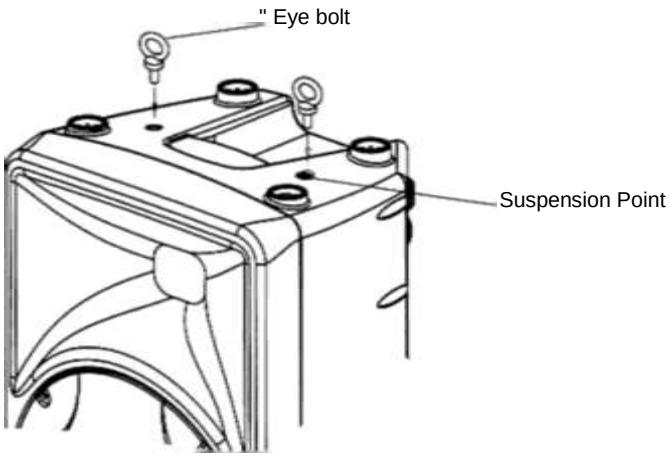

При использовании акустических систем в качестве монитора, угол составляет 45 °

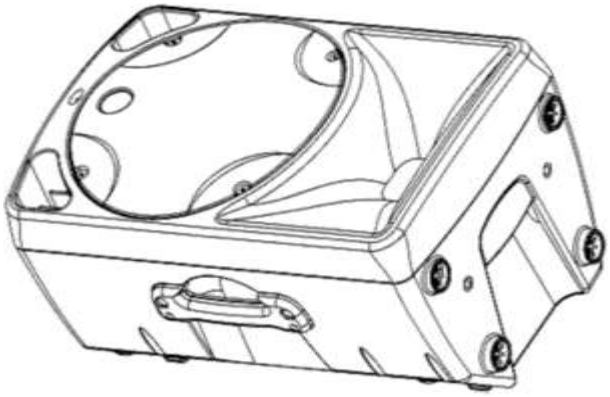

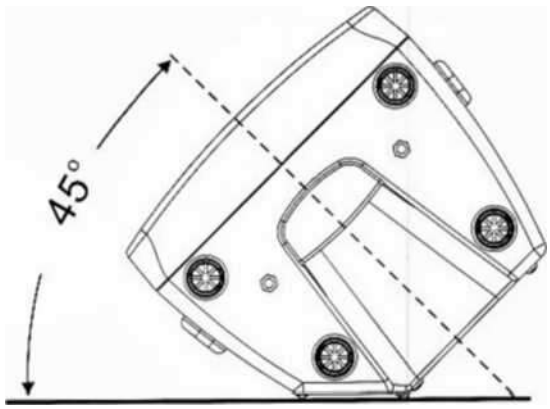

ДИАГРАММА АЧХ

IPS 10LA

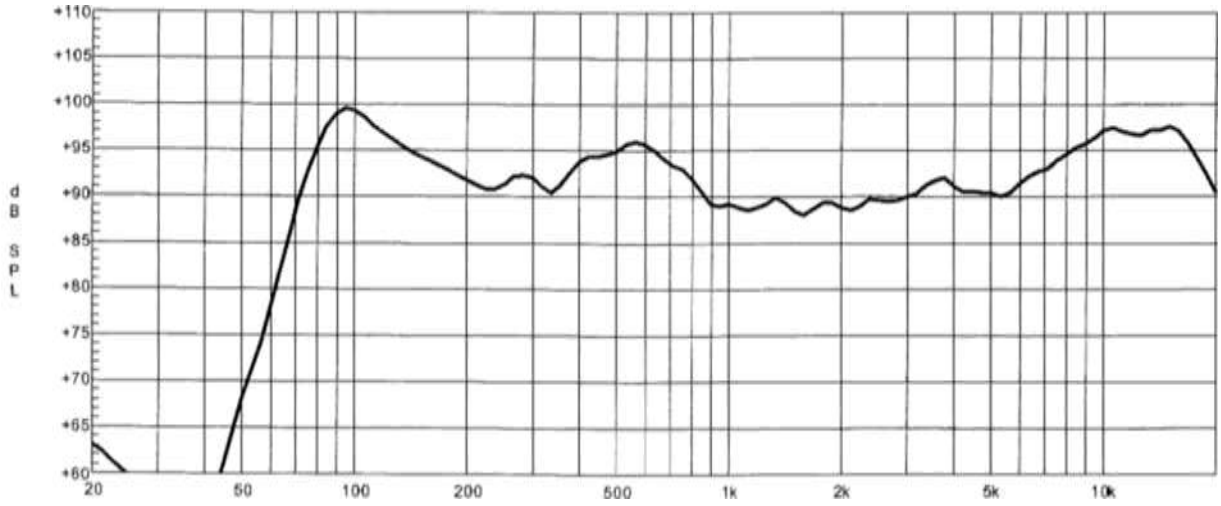

IPS 12LA

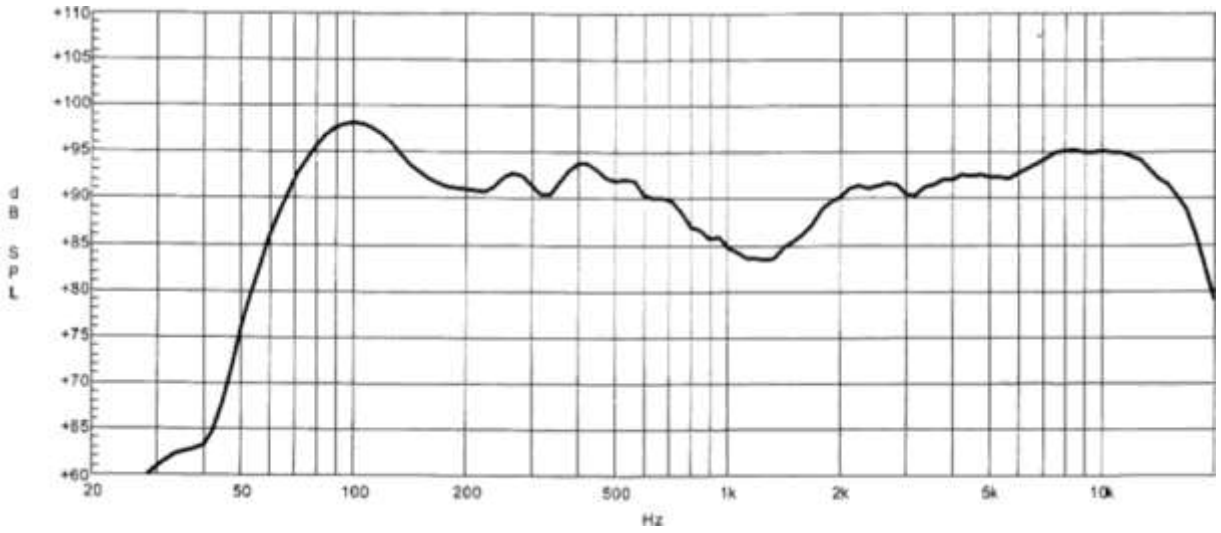

IPS 15LA

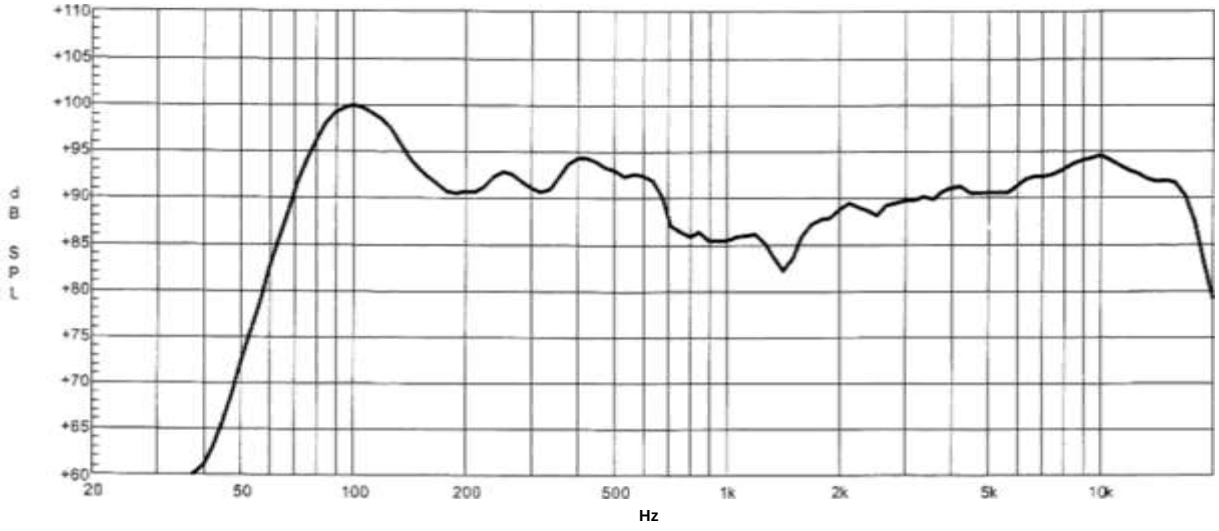

КАБЕЛЬНОЕ ПОДКЛЮЧЕНИЕ

Два типа разъема, XLR или TRS, могут быть подключены в балансном или небаланном виде, в зависимости от необходимости режима работы. Ниже приведены примеры того, как эти разъемы могут быть подключены:

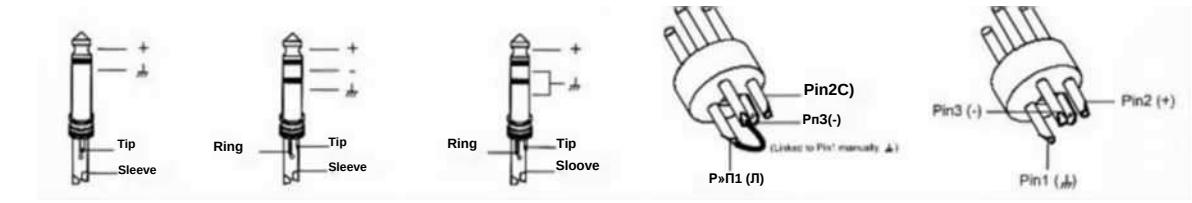

TS Type Unbalanced **TRS Type Balanced** **TRS Type Unbalanced** **XLR Type Unbalanced** **XLR Type Balanced**

Для активных акустических систем:

• Балансное

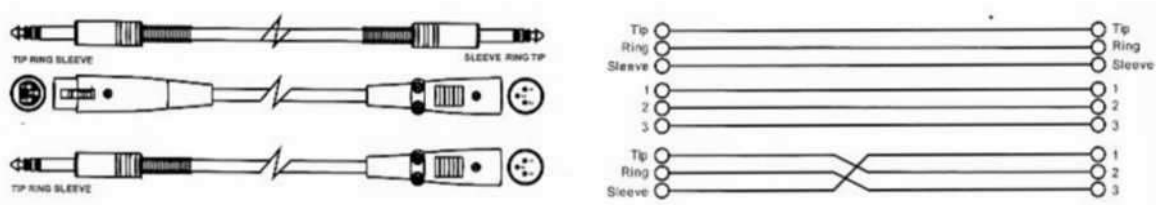

• Небалансное

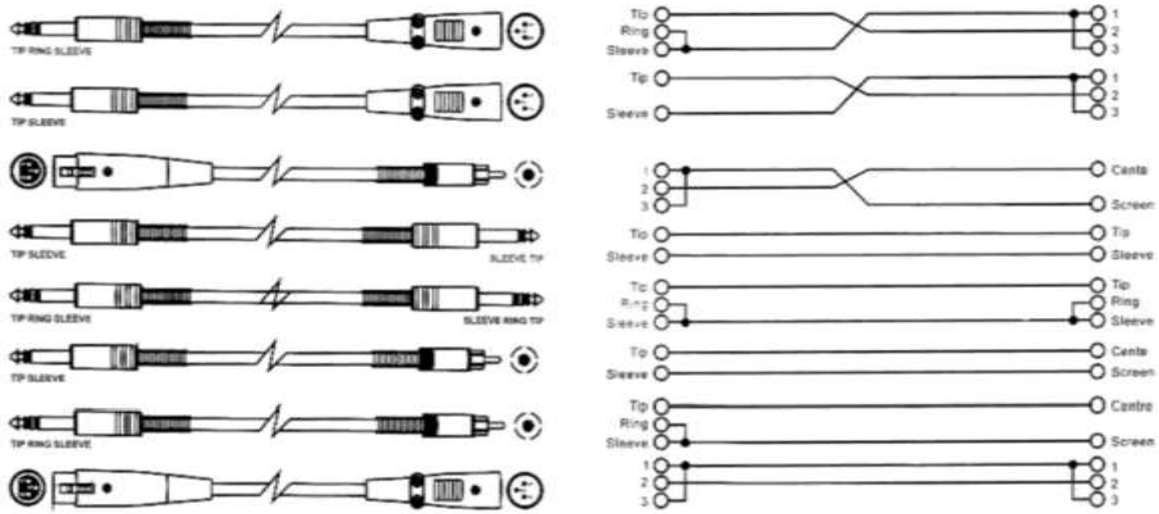

ТЕХНИЧЕСКАЯ СПЕЦИФИКАЦИЯ

Модель	IPS 10LA
Тип системы	2-х полосная активная акустическая система
НЧ вуфер	10" вуфер, 1.5" звуковая катушка
ВЧ драйвер	1" ферритовый драйвер, 1" звуковая катушка
Угол раскрытия горна	90°Г x 45°В
Частотный диапазон	65Гц-20КГц (-6dB)
Частота кроссовера	2800Гц
Max SPL	116dB Max.
Усилитель	Класс D SMPS (Bi-AMP , НЧ 90W/RMS + ВЧ 30W/RMS), 480Вт пик
Разъемы	XLR
Управление	Управление громкостью/Питание зеленый LED/ Перегрузка, лимитер красныйLED
Электронная защита	Перегрев/Перегрузка/Аналоговый лимитер/Компресор
Блок питания	100В-240В ~50/60 Гц
Тип кабинета	Пластиковый, Трапециевидныый, установка в качестве монитора, металлическая решетка
Крепления	36mm стандартный адаптер
Размеры (HxWxD)	460*285*265 мм
Вес	6.92 (кг)

T

ТЕХНИЧЕСКАЯ СПЕЦИФИКАЦИЯ

Модель	IPS 12LA
Тип системы	2-х полосная активная акустическая система
НЧ вуфер	12" вуфер, 2" звуковая катушка
ВЧ драйвер	1" неодимовый драйвер, 1" звуковая катушка
Угол раскрытия горна	90°Г x 45°В
Частотный диапазон	55Гц-20КГц (-6dB)
Частота кроссовера	3500Гц
Max SPL	119dB Max.
Усилитель	Класс D, Bi-Amp, аналоговое управление(НЧ: 150Вт/ ВЧ:50Вт)
Разъемы	Line/Mic вход с комбинированным XLR
Управление	Управление громкостью/Line-Mic переключатель/Включение эквалайзера/Питание зеленый LED/ Перегрузка, лимитер красныйLED
Электронная защита	Перегрев/Перегрузка/Аналоговый лимитер/Компресор
Блок питания	110-120В~50/60Гц или 220-240В~50/60Гц переключаемый
Тип кабинета	Пластиковый, Трапециевидныый, установка в качестве монитора, металлическая решетка
Крепления	36mm стандартный адаптер
Размеры	607*380*337 мм
Вес	13,7 (кг)

Модель	IPS 15LA
Тип системы	2-х полосная активная акустическая система
НЧ вуфер	15" вуфер, 2" звуковая катушка
ВЧ драйвер	1" неодимовый драйвер, 1" звуковая катушка
Угол раскрытия горна	90°Г x 45°В
Частотный диапазон	50Гц-20КГц(-6dB)
Частота кроссовера	3500Гц
Max SPL	121 dB Max.
Усилитель	Класс D, Bi-Amp аналоговое управление (НЧ: 150 Вт/ ВЧ:50Вт)
Разъемы	Line/Mic вход с комбинированным XLR
Управление	Управление громкостью/Line-Mic переключатель/Включение эквалайзера/Питание зеленый LED/ Перегрузка, лимитер красныйLED
Электронная защита	Перегрев/Перегрузка/Аналоговый лимитер/Компресор
Блок питания	110-120В~50/60Гц или 220-240В~50/60Гц переключаемый
Тип кабинета	Пластиковый, Трапециевидныый, установка в качестве монитора, металлическая решетка
Крепления	36mm стандартный адаптер
Размеры	625*386*366 мм
Вес	14.86 кг



ООО «ИНВАСК»

Адрес: 143406, Московская область, Красногорск, ул. Ленина, дом 3 Б

Тел. (495) 565-0161 (многоканальный)

Факс (495) 565-0161, доб. 105

http://www.invask.ru e-mail: invask@invask.ru

Сервис-центр «ИНВАСК»

Адрес: 143400, Московская область, Красногорск, Коммунальный квартал, дом. 20 Тел. (495) 563-8420, (495) 564-5228 e-mail: service@invask.ru